Activité 6 : Chaine d'énergie et d'information
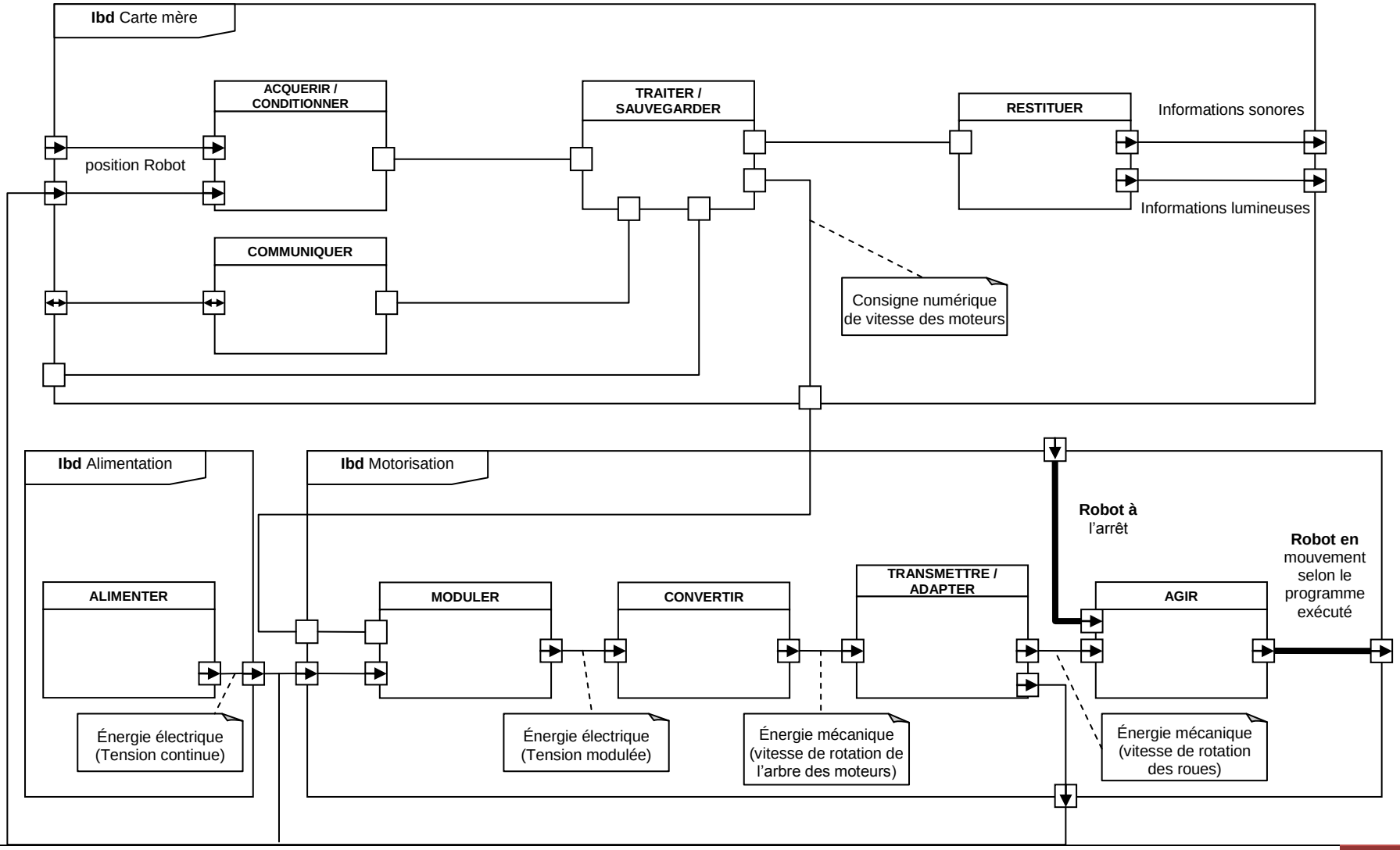
DOCUMENT REPONSE